WARNING

GB ⚠ Thank you for choosing Moto Guzzi genuine accessories for installation on your motorcycle. It is extremely important that the accessories be installed correctly, so read and thoroughly understand this instruction sheet before you attempt to install your Moto Guzzi genuine accessory.

I ⚠ Grazie per aver scelto accessori originali Moto Guzzi da installare sulla Vostra motocicletta. Prima di installare un accessorio originale Moto Guzzi è necessario leggere attentamente le istruzioni riportate nelle pagine seguenti.

F ⚠ Merci d'avoir choisi les accessoires originaux Moto Guzzi, à installer sur votre moto. Avant de monter un accessoire original Moto Guzzi, lire très attentivement les notices des suivantes pages.

D ⚠ Wir danken Ihnen dafür, dass Sie sich für Originalzubehör von Moto Guzzi zur Installierung an Ihrem Motorrad entschieden haben. Vor der Montage eines Originalzubehörteils von Moto Guzzi ist es erforderlich, dass Sie die Anleitung der folgenden Seiten aufmerksam durchlesen.

E ⚠ Gracias por haber escogido sólo accesorios originales Moto Guzzi para instalar sobre su motocicleta. Antes de montar un accesorio original Moto Guzzi, es necesario leer atentamente las instrucciones de las páginas siguientes.

GR ⚠ Σας ευχαριστούμε που επιλέξατε να εγκαταστήσετε στη μηχανή σας τα αυθεντικά αξεσουάρ Moto Guzzi. Πριν την τοποθέτηση ενός αυθεντικού αξεσουάρ Moto Guzzi, διαβάστε πολύ προσεκτικά τις οδηγίες των ακόλουθων σελίδων.

GB ⚠ Improper installation of accessories can severely compromise the safety of your vehicle. Improper installation can lead to a loss of stability or wheel lock up, with subsequent serious accident and injury or even death. If you have any question about the proper installation of your Moto Guzzi genuine accessory, do not ride your vehicle. Take it to your local Moto Guzzi dealer who will have the appropriate tools and equipment to properly and safely install your accessory.

I ⚠ Un'installazione non corretta degli accessori può compromettere la sicurezza del veicolo, in quanto si può verificare la perdita di stabilità o un blocco ruote, che possono portare a gravi incidenti, anche fatali. In caso di dubbi sulla corretta installazione di un accessorio originale Moto Guzzi, non utilizzate il veicolo e recateVi presso un rivenditore Ufficiale Moto Guzzi, il quale Vi eseguirà una corretta installazione mediante l'attrezzatura appropriata.

F ⚠ Une mauvaise installation des accessoires peut compromettre la sécurité du véhicule : une perte de stabilité ou un blocage des roues peuvent entraîner de graves accidents, voire un accident fatal. En cas de doutes sur la bonne installation de votre accessoire original Moto Guzzi, évitez de le monter vous-même et rendez-vous chez votre revendeur Moto Guzzi le plus proche, qui l'installera correctement à l'aide de l'outillage approprié.

D ⚠ Eine nicht korrekte Installation des Zubehörs kann die Sicherheit des Fahrzeugs gefährden, denn dadurch könnte die Stabilität verloren gehen oder die Räder könnten blockiert werden – dies könnte zu schweren, auch lebensgefährlichen Unfällen führen. Falls Sie Zweifel an der korrekten Anbringung Ihres Moto Guzzi-Originalzubehörteils haben, verwenden Sie das Fahrzeug nicht, sondern begeben Sie sich wegen der korrekten Installation mit den entsprechenden Werkzeugen zu Ihrem nächsten Moto Guzzi-Fachhändler.

E ⚠ La instalación incorrecta de los accesorios puede afectar la seguridad del vehículo, puesto que se puede presentar una pérdida de estabilidad o el bloqueo de las ruedas, lo cual puede causar accidentes inclusive graves o hasta fatales. En caso de dudas sobre la correcta instalación de un accesorio original Moto Guzzi, no utilizar el vehículo y dirigirse al concesionario Moto Guzzi más cercano para una instalación correcta y con las herramientas adecuadas.

GR ⚠ Μια κακή εγκατάσταση των αξεσουάρ μπορεί να θέσει σε κίνδυνο την ασφάλεια του οχήματος: μια απώλεια ευστάθειας ή μια εμπλοκή των τροχών μπορεί να επιφέρει σοβαρά ατυχήματα, ακόμη και θανατηφόρο ατύχημα. Σε περίπτωση αμφιβολιών σχετικά με την ορθή εγκατάσταση του αυθεντικού σας αξεσουάρ Moto Guzzi, αποφύγετε να το τοποθετήσετε εσείς ο ίδιος και απευθυνθείτε στον πλησιέστερο σε εσάς μεταπωλητή Moto Guzzi, ο οποίος θα το εγκαταστήσει ορθά με τη βοήθεια των κατάλληλων εργαλείων.

GB ⚠ For all load-carrying accessories, such as luggage boxes or saddle bags, always observe the recommended loading and attaching instructions. Failure to heed this warning can lead to a degradation in vehicle handling, with subsequent vehicle upset, accident, serious injury or even death.

I ⚠ Per tutti gli accessori relativi al trasporto di carichi, per esempio portapacchi, bauletti o valigie laterali, è necessario seguire attentamente le istruzioni riportanti il corretto montaggio e il corretto alloggiamento/fissaggio del carico, in modo da evitare una minore manovrabilità del veicolo con conseguenti cadute o gravi incidenti, anche fatali.

F ⚠ Concernant tous les accessoires pour le transport de chargements, par exemple les coffres à bagages ou les malles à deux sacoches, suivre attentivement la notice pour le chargement et le montage, afin d'éviter une manoeuvrabilité réduite de la machine, ce qui entraînerait des chutes possibles, des accidents graves, voire un accident fatal.

D ⚠ Bei allen Zubehörteilen zum Transport von Lasten, zum Beispiel bei Köfferchen für Gepäck oder Taschen mit zwei Fächern, ist es erforderlich, die Anleitung zur Beladung und Montage aufmerksam zu lesen, damit eine geringere Manövrierbarkeit des Fahrzeugs vermieden werden kann, die zu Stürzen und schweren, auch lebensgefährlichen Unfällen führen könnte.

E ⚠ Para todos los accesorios para transportar carga, por ejemplo portapaquetes para equipaje o valijas de doble bolso, es necesario seguir atentamente las instrucciones para la carga y el montaje, con el fin de evitar una reducción de la maniobrabilidad del vehículo, con consiguientes caídas y accidentes graves o inclusive fatales.

GR ⚠ Αναφορικά με όλα τα αξεσουάρ για τη μεταφορά φορτίων, παραδείγματος όπως οι τσάντες αποσκευών ή τα σακίδια με δύο θήκες, ακολουθείτε προσεκτικά τις οδηγίες για τη φόρτωση και την τοποθέτηση, ώστε να αποφύγετε τη μείωση της ικανότητας ελιγμών της μηχανής, που θα μπορούσε να επιφέρει πιθανές πτώσεις, σοβαρά ατυχήματα, ακόμη και θανατηφόρο ατύχημα.

GB ⚠ Carbon fiber components, when broken, are extremely sharp, and can cause deep and serious cuts. Never attempt to repair a carbon fiber part. Never trim a carbon fiber part with any operation that uses sawing, grinding or sanding, as the fibers are toxic and extremely injurious to your health.

I ⚠ I componenti in fibra di carbonio, quando si rompono, presentano parti estremamente taglienti che possono provocare tagli gravi e profondi.
Non cercate di riparare un pezzo in fibra di carbonio, né di tagliarlo utilizzando seghe, mole o smerigliatrici perché le fibre sono tossiche ed estremamente pericolose per la salute.

F ⚠ Si les composants en fibre de carbone se cassent, ils présentent des extrémités extrêmement coupantes qui peuvent causer des coupures graves et profondes. N'essayez jamais de réparer une pièce en fibre de carbone, ni de la couper à l'aide d'une scie, d'une meule ou d'une ponceuse, car les fibres sont toxiques et extrêmement dangereuses pour la santé.

D ⚠ Wenn Teile aus Kohlenstofffaser zerbrechen, entstehen scharfe Flächen, die tiefe Schnitte verursachen können.
Versuchen Sie nicht, Teile aus Kohlenstofffaser zu reparieren oder mit Sägen, Schleifmaschinen oder Schmirgelmaschinen zu bearbeiten, denn die Fasern sind giftig und extrem gesundheitsgefährdend.

E ⚠ Cuando se rompen, los componentes en fibra de carbono presentan partes extremadamente filudas que pueden causar cortaduras graves y profundas. No se debe tratar de reparar una pieza en fibra de carbono, y tampoco hay que cortarla utilizando serruchos, muelas o lijadoras, ya que las fibras son tóxicas y extremadamente peligrosas para la salud.

GR ⚠ Εάν τα συστατικά από ίνες άνθρακα σπάσουν, παρουσιάζουν εξαιρετικά αιχμηρά άκρα, που μπορεί να προκαλέσουν σοβαρές και βαθιές τομές.
Μην προσπαθείτε ποτέ να επισκευάσετε ένα εξάρτημα από ίνες άνθρακα, ούτε να το κόψετε με τη βοήθεια ενός πριονιού, ενός τροχού ή ενός λειαντήρα, διότι οι ίνες είναι τοξικές και εξαιρετικά επικίνδυνες για την υγεί

GB INSTRUCTIONS FOR ASSEMBLING THE APPROVED EXHAUST "EU-USA" ON THE MOTO GUZZI MGX-21
I ISTRUZIONI PER IL MONTAGGIO DELLO SCARICO OMOLOGATO "EU-USA" SU MOTO GUZZI MGX-21
F INSTRUCTION DE MONTAGE DE L'ÉCHAPPEMENT HOMOLOGUÉ "EU-USA" SUR MOTO GUZZI MGX-21
D MONTAGEANLEITUNG FÜR DEN AUSPUFF "EU-USA" ZULASSUNG AN MOTO GUZZI MGX-21
E INSTRUCCIONES DE MONTAJE PARA EL TUBO DE DESCARGA HOMOLOGADO "EU-USA" PEARA MOTO GUZZI MGX-21
GR ΟΔΗΓΙΑ ΣΥΝΑΡΜΟΛΟΓΗΣΗΣ ΤΗΣ ΕΓΚΕΚΡΙΜΜΕΝΗΣ ΕΞΑΤΜΙΣΗΣ ΣΤΗ "EU-USA" ΜΟΤΟ GUZZI ΜΟΝΤΕΛΟ MGX-21

GB ⚠ **Make sure that the engine and the heated parts of the bike are cold before carrying out the following instructions.**

⚠ **Carry out the various operations with care so as not to damage the various parts of the motorbike.**

Position the motorcycle on the centrestand on a solid, flat surface.

In order to assemble the spare exhaust kit, it is necessary to reuse the small parts used for assembling the standard exhaust.

I ⚠ **Assicurarsi che il motore e le parti termiche della moto siano fredde prima di effettuare le seguenti istruzioni.**

⚠ **Eseguire le varie operazioni con cura in modo da non danneggiare le varie parti della moto.**

Posizionare la moto in cavalletto su un terreno piano e solido.

Per il montaggio del kit scarico accessorio, è necessario recuperare la minuteria utilizzata per il montaggio dello scarico di serie.

F ⚠ **Contrôlez si le moteur et les parties thermiques de la moto sont froides avant d'exécuter les instructions suivantes.**

⚠ **Exécuter les diverses opérations avec soin de façon à ne pas endommager les parties de la moto.**

Positionner la moto sur la béquille, sur un terrain plat et solide.

Pour le montage du kit d'échappement accessoire, il est nécessaire de récupérer les vis utilisées pour le montage de l'échappement de série.

D ⚠ **Versichern Sie sich, dass der Motor und die anderen wärmeleitenden Teile des Motorrads abgekühlt sind, bevor Sie folgende Arbeitsgänge ausführen.**

⚠ **Die verschiedenen Operationen mit Sorgfalt ausführen damit die verschiedenen Motorradteile nicht beschädigt werden.**

Das Motorrad auf einen ebenen und festen Boden auf den Zentralständer stellen.

Für die Montage des Kits für den Zusatz-Auspuff ist es erforderlich, die für die Montage des serienmäßigen Auspuffs verwendeten Kleinteile aufzubewahren.

E ⚠ **Asegúrese de que el motor y las partes térmicas de la moto estén frías antes de seguir las siguientes instrucciones.**

⚠ **Llevar a cabo las varias operaciones con cuidado para no dañar las varias partes de la moto.**

Posicionar la moto sobre el soporte, sobre un terreno plano y firme.

Para montar el kit de descarga del accesorio, es necesario recuperar los pequeños accesorios utilizados para realizar el montaje de la descarga de serie.

GR ⚠ **Βεβαιωθείτε ότι ο κινητήρας και τα θερμικά μέρη της μηχανής είναι πάτα κρύα πριν εκτελέσετε τις οδηγίες.**

⚠ **Εκτελέσατε τις διάφορες διαδικασίες σχολαστικά με τρόπο ώστε να μην καταστραφούν τα διάφορα εξαρτήματα της μηχανής.**

Τοποθετήστε τη μηχανή στο καβαλέτο σε επίπεδο και σταθερό έδαφος.

Για να συναρμολογήσετε το κιτ του εξαρτήματος εξάτμισης, θα χρειαστεί να χρησιμοποιήσετε τα εξαρτήματα με τα οποία είχατε συναρμολογήσει την αρχική εξάτμιση.

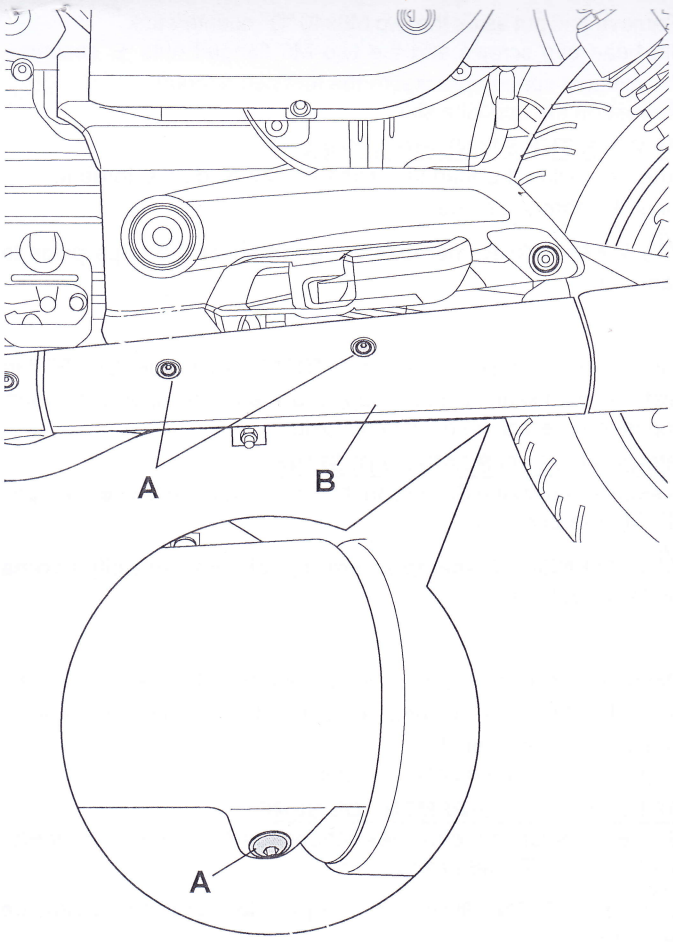

GB Remove the central heat shield "B", using the three "A" M6x10 screws.
Repeat on the opposite side.

⚠ **WARNING: The M6x10 screws "A" need to be replaced with the new screws in the kit.**

Loosen the exhaust hose clamp "C".

⚠ **WARNING: Remember the position of the clamp for subsequent positioning on the spare exhaust.**
Repeat on the opposite side.

I Rimuovere e recuperare, tramite le tre viti "A" M6x10, la protezione calore centrale "B".
Ripetere l'operazione dal lato opposto.

⚠ **ATTENZIONE: Le viti "A" M6x10, dovranno essere sostituite con le nuove viti presenti nel kit.**

Allentare la fascetta stringi tubo dello scarico "C".

⚠ **ATTENZIONE: Memorizzare la posizione della fascetta per il successivo posizionamento sullo scarico accessorio.**
Ripetere l'operazione dal lato opposto.

F Récupérer en enlevant les trois vis "A" M6x10, la protection thermique centrale "B".
Répéter l'opération du côté opposé.

⚠ **ATTENTION : es vis "A" M6x10 devront être remplacées avec les nouvelles vis présentes dans le kit.**

Desserrer le collier serre-tube de l'échappement "C".

⚠ **ATTENTION : Mémoriser la position du collier pour son prochain positionnement sur l'échappement.**
Répéter l'opération du côté opposé.

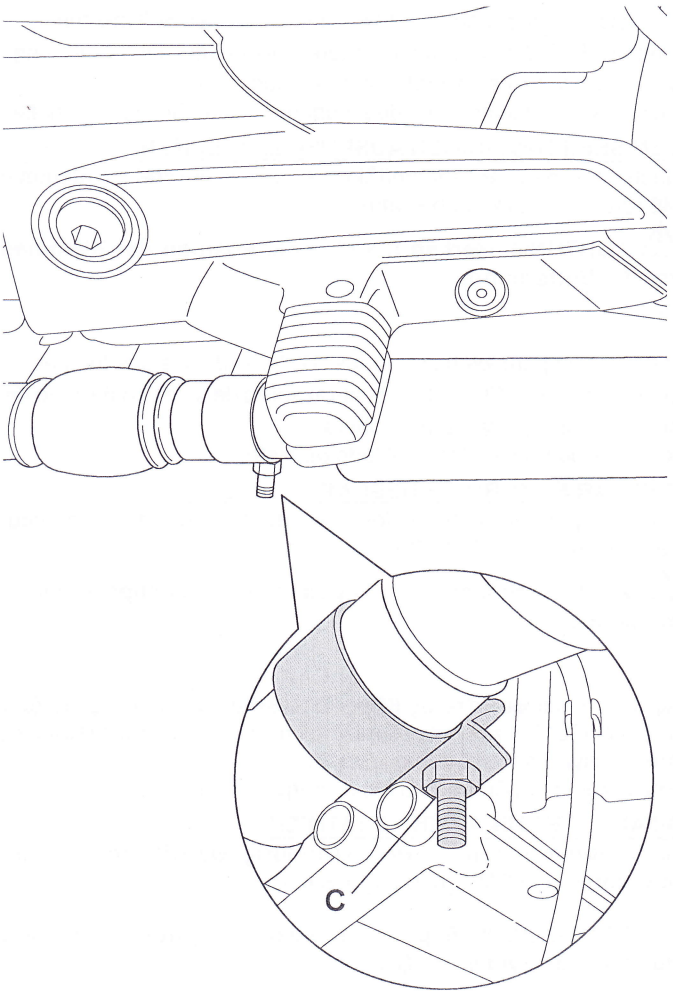

D Die drei Schrauben "A" M6x10, den mittleren Hitzeschutz "B" und aufbewahren.
Diesen Arbeitsschritt an der gegenüberliegenden Seite wiederholen.

⚠ **ACHTUNG: Die Schrauben "A" M6x10 müssen durch die neuen im Kit enthaltenen Schrauben ersetzt werden.**

Die Rohrschelle am Auspuff lösen "C".

⚠ **ACHTUNG: Merken Sie sich die Position der Rohrschelle für die anschließende Platzierung am Zusatz-Auspuff.**
Diesen Arbeitsschritt an der gegenüberliegenden Seite wiederholen.

E Retire y recupere, utilizando los tres tornillos "A" M6x10, la protección de calor central "B".
Repita la operación desde el lado opuesto.

⚠ **ATENCIÓN: Los tornillos "A" M6x10, deberán ser sustituidos por los nuevos tornillos presentes en el kit.**

Afloje la abrazadera aprieta tubo de descarga "C".

⚠ **ATENCIÓN: Memorizar la posición de la abrazadera para la futura colocación sobre el tubo de descarga accesorio.**
Repita la operación desde el lado opuesto.

GR Αφαιρέστε με τις τρεις βίδες "A" M6x10 το κεντρικό π ροστατευτικό εξάτμισης "B" για τη θερμότητα και φυλάξτε τα.
Επαναλάβετε τη διαδικασία και από την άλλη πλευρά.

⚠ **ΠΡΟΣΟΧΗ: "A" M6x10 βίδες πρέπει να αντικατασταθούν με καινούργιες βίδες που περιλαμβάνονται το κιτ.**

Ξεσφίγξτε το κολάρο του σωλήνα εξάτμισης "C".

⚠ **ΠΡΟΣΟΧΗ: Να θυμάστε πού ακριβώς μπαίνει το κολάρο για να το ξαναβάλετε όταν θα τοποθετήσετε την καινούρια εξάτμιση.**
Επαναλάβετε τη διαδικασία και από την άλλη πλευρά.

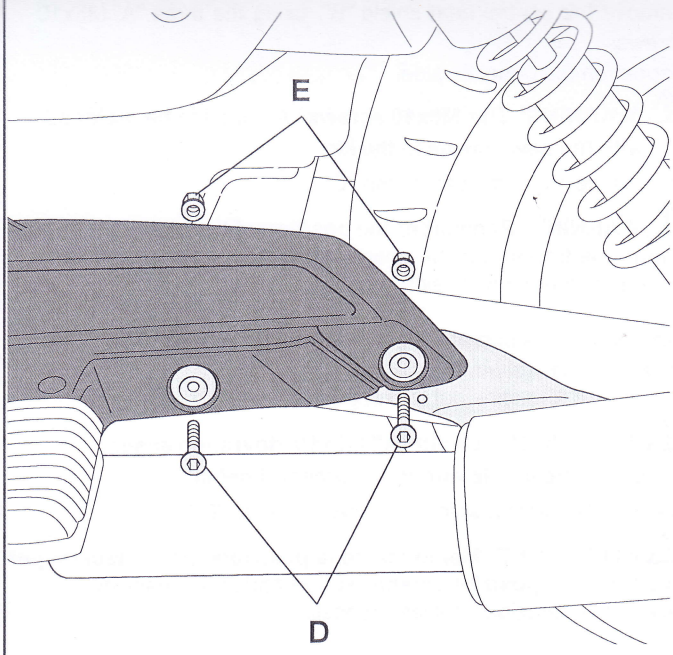

GB Remove and put aside the two M8x40 "D" countersunk flat head cap screws and the two M8 flanged nuts "E" securing the exhaust support bracket to the foot peg support.
Repeat on the opposite side.

REMOVE THE STANDARD EXHAUST

After removing the standard exhaust, set aside the three M6 clips "F" (three per side).

⚠ **WARNING: Remember the position of the clips prior to removal.**

I Rimuovere e recuperare le due viti "D" M8x40 e i due dadi "E" flangiati M8 che fissano la staffa supporto scarico al supporto pedana.
Ripetere l'operazione dal lato opposto.

RIMUOVERE LO SCARICO DI SERIE

A seguito rimozione degli scarichi di serie, recuperare le tre clips "F" M6 (tre per lato).

⚠ **ATTENZIONE: memorizzare la posizione delle clips prima della rimozione.**

F Retirer et récupérer les deux vis "D" M8x40 et les deux écrous à bride "E" M8 qui fixent l'étrier de support de l'échappement au support du repose-pied.
Répéter l'opération du côté opposé.

RETIRER L'ÉCHAPPEMENT DE SÉRIE

Successivement au retrait des échappements de série, récupérer les trois clips "F" M6 (trois par côté).

⚠ **ATTENTION : Mémoriser la position des clips avant de les retirer.**

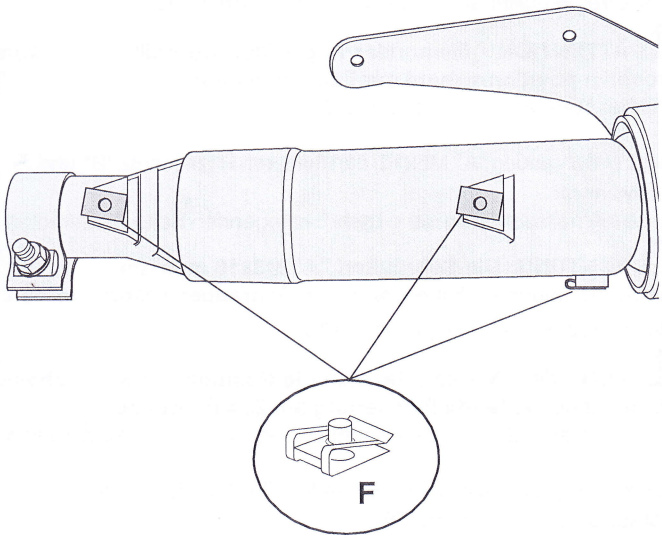

D Die beiden Schrauben "D" M8x40 und die beiden geflanschten Muttern "E" M8, mit denen der obere Haltebügel an der Halterung der Fußraste befestigt wird, entfernen und aufbewahren.
Diesen Arbeitsschritt an der gegenüberliegenden Seite wiederholen.

DEN SERIENMÄSSIGEN AUSPUFF ENTFERNEN

Nach Entfernen der serienmäßigen Auspuffe, die drei "F" Klemmen M6 (drei pro Seite) aufbewahren.

⚠ **ACHTUNG: Merken Sie sich die Position der Klemmen vor der Entfernung.**

E Retire y recupere los dos tornillos "D" M8x40 y las dos tuercas embridadas "E" M8 que fijan la abrazadera de sujeción del tubo de descarga al soporte de la estribera.
Repita la operación desde el lado opuesto.

RETIRAR EL TUBO DE DESCARGA DE SERIE

Una vez que haya extraído los tubos de descarga de serie, recupere los tre clips "F" M6 (tres por lado).

⚠ **ATENCIÓN: Memorice la posición de los clips antes de extraerlos.**

GR Αφαιρέστε και φυλάξτε τις βίδες "D" M8x40 και τα δύο φλαντζωτά παξιμάδια "E" M8 που στερεώνουν τον οδηγό στήριξης της εξάτμισης στο στήριγμα του υποπόδιου (μαρσπιέ).
Επαναλάβετε τη διαδικασία και από την άλλη πλευρά.

ΑΦΑΙΡΕΣΤΕ ΤΗΝ ΑΡΧΙΚΗ ΕΞΑΤΜΙΣΗ

Αφού αφαιρέσετε τις αρχικές εξατμίσεις, φυλάξτε τα τρία κλιπ συγκράτησης "F" M6 (τρία ανά πλευρά).

⚠ **ΠΡΟΣΟΧΗ: Να θυμάστε πού ακριβώς μπαίνουν τα κλιπ συγκράτησης για να τα ξαναβάλετε.**

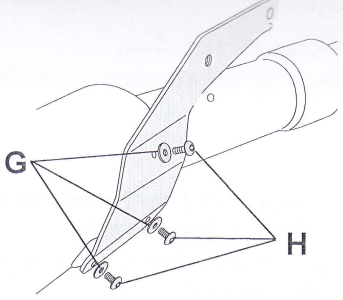

GB Remove and set aside the exhaust support bracket (one per side), the three washers "G" and the three "H" M8x12 hexagon socket button head screws.

I Rimuovere e recuperare la staffa di supporto scarico (una per lato), le tre rondelle "G" e le tre viti "H" M8x12.

F Retirer et récupérer l'étrier de support de l'échappement (une par côté), les trois rondelles "G" et les trois vis "H" M8x12.

D Den Auspuffhalter (ein pro Seite), die drei Unterlegscheiben "G" und die drei Schrauben "H" M8x12 entfernen und aufbewahren.

E Retire y recupere la abrazadera de sujeción del tubo de descarga (un por lado), las tres arandelas "G" y los tres tornillos "H" M8x12.

GR Αφαιρέστε και να ανακτήσει την εξάτμιση βραχίονα στήριξης (μία σε κάθε πλευρά), τις τρεις ροδέλες "G" και τις τρεις βίδες "H" M8x12.

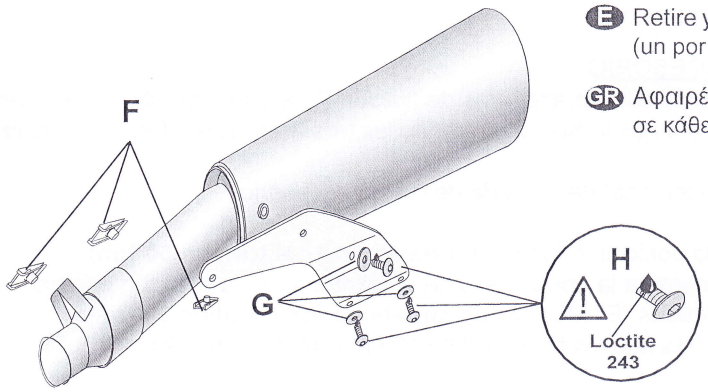

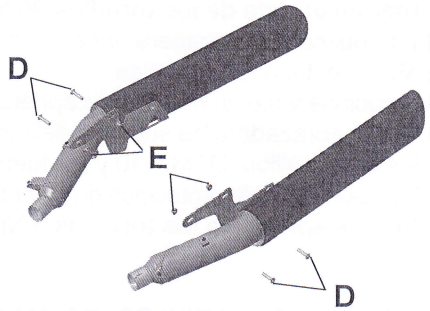

GB ASSEMBLING THE ACCESSORY EXHAUST

1) Position the three M6 clips "F" in the special fixing brackets (three clips per exhaust).
2) Assemble the exhaust support bracket on the exhaust with the three washers "G" and the three M8x12 hexagon socket button head screws "H" (**screw tightening torque 25 Nm**).
3) Insert the hose clamp on the end of the spare exhaust.
4) Assemble the exhaust.
5) Position and secure the hose clamp in its original position (**screw tightening torque 50 Nm**).
6) Secure the exhaust support bracket to the foot peg bracket, in its original position, using two M8x40 hexagon socket countersunk flat head cap screws "D" and two M8 flange nuts "E" (**screw tightening torque 25 Nm**).
7) Position and secure the central heat shield using the three new screws M6x10 supplied in the kit (**screw M6 tightening torque 10 Nm**).

I MONTAGGIO SCARICO ACCESSORIO

1) Posizionare le tre clips "F" M6 nelle apposite staffe di fissaggio (tre clips per scarico).
2) Montare la staffa di supporto allo scarico con le tre rondelle e le tre viti M8x12 (**coppia di serraggio delle viti 25 Nm**).
3) Inserire la fascetta stringi tubo, sul terminale dello scarico accessorio.
4) Montare lo scarico.
5) Posizionare e fissare la fascetta stringi tubo nella posizione originale (**coppia di serraggio della vite 50 Nm**).
6) Fissare la staffa di supporto scarico alla staffa pedana, nella posizione originale, tramite le due viti "D" M8x40 e i due dadi flangiati "E" M8 (**coppia di serraggio delle viti 25 Nm**).
7) Posizionare e fissare la protezione calore centrale tramite le tre nuove viti M6x10 in dotazione al kit (**coppia di serraggio viti M6: 10 Nm**).

F MONTAGE DE L'ÉCHAPPEMENT ACCESSOIRE

1) Placer les trois clips "F" M6 dans les étriers de fixation prévus (trois clips par échappement).
2) Monter l'étrier de support de l'échappement à l'échappement, à l'aide des rondelles et des trois vis M8x12 (**couple de serrage des vis 25 Nm**).
3) Insérer le collier serre-tube sur l'embout de l'échappement accessoire.
4) Monter l'échappement.
5) Placer et fixer le collier serre-tube dans la position originale (**couple de serrage de la vis 50 Nm**).
6) Fixer l'étrier de support de l'échappement à l'étrier du repose-pied, dans la position originale, au moyen des deux vis "D" M8x40 et des deux écrous à bride "E" M8 (**couple de serrage des vis 25 Nm**).
7) Placer et fixer la protection thermique centrale des trois nouvelles vis M6x10 fournies dans le kit (**couple de serrage des vis 10 Nm**).

(D) MONTAGE DES ZUSATZ-AUSPUFFS

1) Die drei Klemmen M6 "F" in die entsprechenden Haltebügeln (drei Klemmen pro Auspuff) platzieren.
2) Den Auspuffhalter mit den drei Unterlegscheiben und den drei Schrauben M8x12 (**Anziehdrehmoment der Schrauben 25 Nm**) an den Auspuff montieren).
3) Die Rohrschelle am Ende des Zusatz-Auspuffs einfügen.
4) Den Auspuff montieren.
5) Die Rohrschelle in der ursprünglichen Position platzieren und befestigen (**Anziehdrehmoment der Schraube 50 Nm**).
6) Den Auspuffhalter mittels den beiden Schrauben M8x40 "D" und den beiden geflanschten Muttern M8 "E" (**Anziehdrehmoment der Schrauben 25 Nm**) am Bügel der Fußraste, in der ursprünglichen Position befestigen.
7) Den mittleren Hitzeschutz mit Hilfe der drei neuen SchraubenM6x10, die im Kit enthalten sind (**Anziehdrehmoment der Schrauben 8 Nm**), platzieren und befestigen.

(E) MONTAJE DEL TUBO DE DESCARGA DEL ACCESORIO

1) Posicione los tres clips "F" M6 en las correspondientes abrazaderas de fijación (tres clips por tubo de descarga).
2) Monte la abrazadera de sujeción del tubo de descarga al mismo utilizando las tres arandelas y los tres tornillos M8x12 (**par de apriete de los tornillos 25 Nm**).
3) Introduzca la abrazadera aprieta tubo, sobre el terminal del tubo de descarga accesorio.
4) Monte el tubo de descarga.
5) Posicione y fije la abrazadera aprieta tubo en la posición original (**par de apriete del tornillo 50 Nm**).
6) Fije la abrazadera de sujeción del tubo de descarga a la abrazadera de la estribera, en la posición original, utilizando los dos tornillos "D" M8x40 y las tuercas embridadas "E" M8 (**par de apriete de los tornillos 25 Nm**).
7) Posicione y fije la protección de calor central los tres nuevos tornillos M6x10 entregados con el kit (**par de apriete de los tornillos 8 Nm**).

(GR) ΣΥΝΑΡΜΟΛΟΓΗΣΗ ΤΟΥ ΕΞΑΡΤΗΜΑΤΟΣ ΕΞΑΤΜΙΣΗΣ
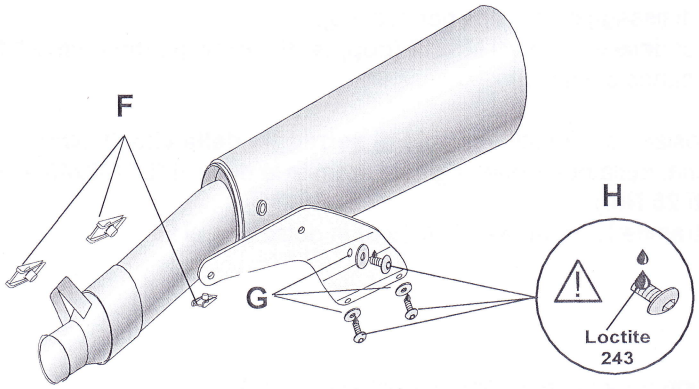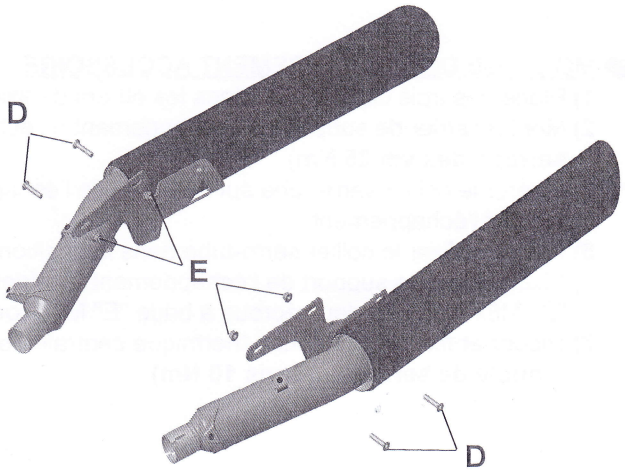
1) Τοποθετήστε τα τρία κλιπ συγκράτησης "F" M6 στους αντίστοιχους οδηγούς στερέωσης (τρία ανά εξάτμιση).
2) Τοποθετήστε τον οδηγό στήριξης στην εξάτμιση με τις τρία ροδέλες και τρεις βίδες M8x12 (**ροπή σύσφιγξης για τις βίδες: 25 Nm**).
3) Τοποθετήστε το κολάρο του σωλήνα στο τερματικό του εξαρτήματος εξάτμισης.
4) Τοποθετήστε την εξάτμιση.
5) Τοποθετήστε και στερεώστε το κολάρο του σωλήνα εξάτμισης στην αρχική του θέση (**ροπή σύσφιγξης για τη βίδα: 50 Nm**).
6) Στερεώστε τον οδηγό στήριξης της εξάτμισης στον οδηγό του υποποδίου, στην αρχική του θέση, χρησιμοποιώντας τις δύο βίδες "D" M8x40 και τα δύο φλαντζωτά παξιμάδια "E" M8 (**ροπή σύσφιγξης για τις βίδες: 25 Nm**).
7) Τοποθετήστε και στερεώστε το κεντρικό προστατευτικό της εξάτμισης από τη θερμότητα με τις καινούριες M6x10 βίδες που παρέχονται στο κιτ (**ροπή σύσφιγξης για τις βίδες: 8 Nm**).